ETASA®

Klasse B125 / Gruppe 2

Brückenschacht

ES 2-W

Einsatz

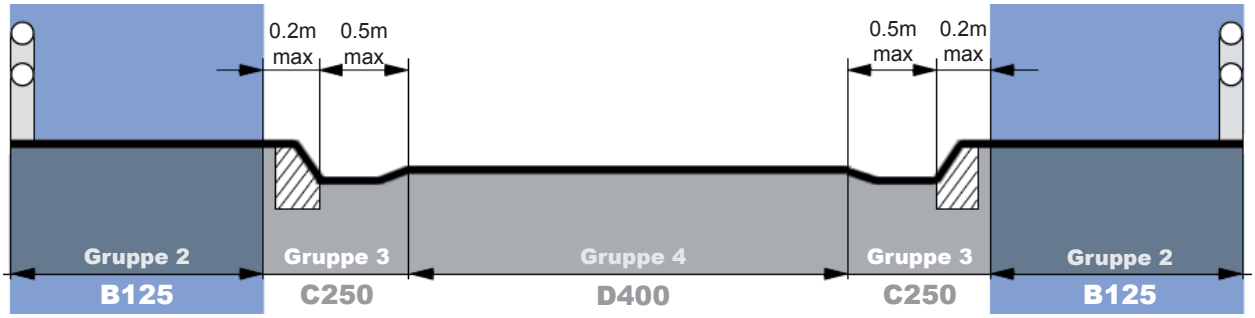

ES 2-W

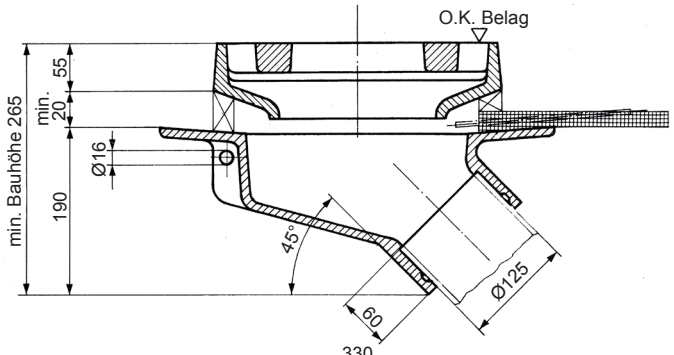

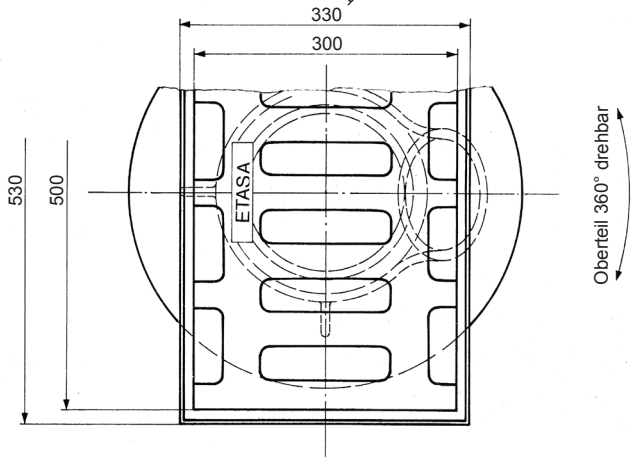

Spezifikationen

Eigenschaften	Klasse B125 nach EN 124	
	Höhenjustierierung bis 150mm	
	Gefälljustierung bis 15%	
	Seitenjustierung +/- 25mm	
	Schluckvermögen 12l/sek (bis 3% Gefälle)	
Ausführungen	**ES** (Einlaufschacht)	
Konstuktionsmaterial	Tasse / Rahmen	Grau-Guss geteert
	Rost	Sphäro-Guss
Gewicht	67kg	

ETASA AG

Huebstr. 1 I 8633 Wolfhausen I Tel 055 256 12 12 I Fax 055 256 12 14 I info@etasa.ch